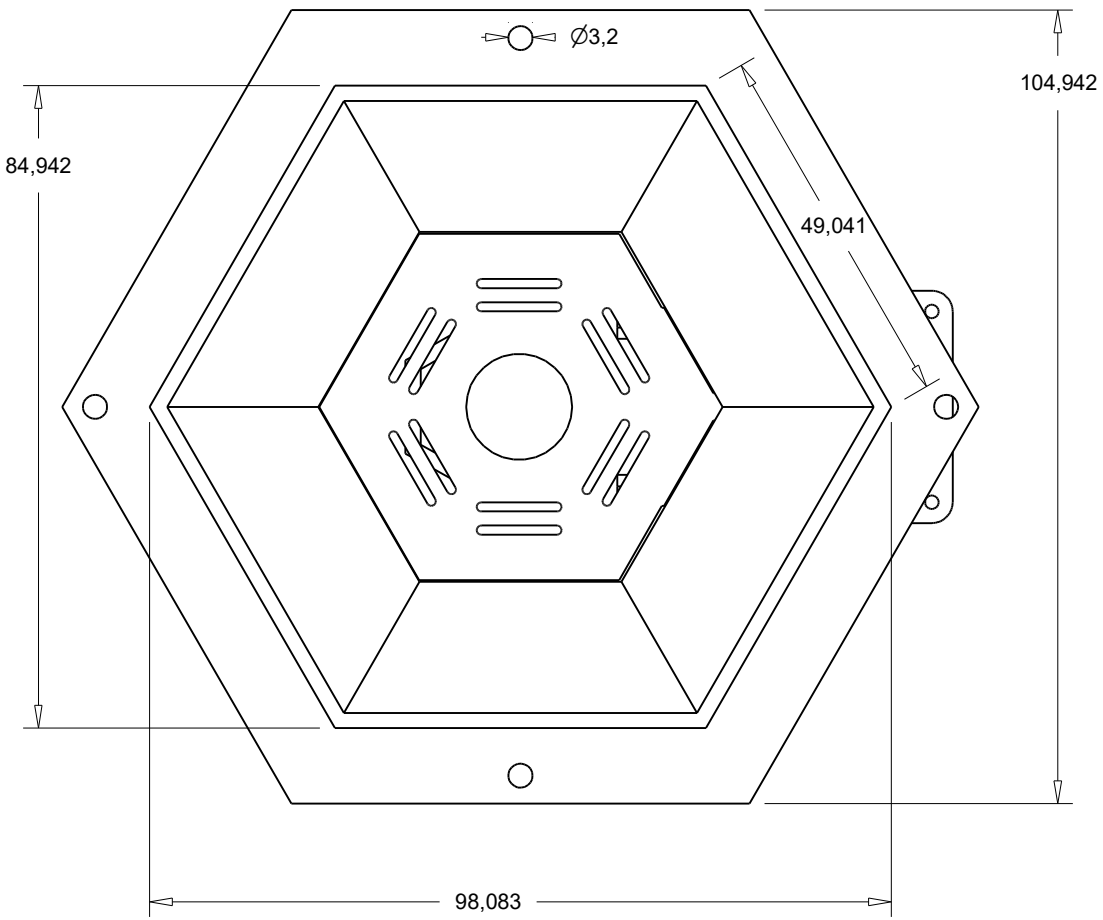
∅3,2
104,942
84,942
49,041
98,083

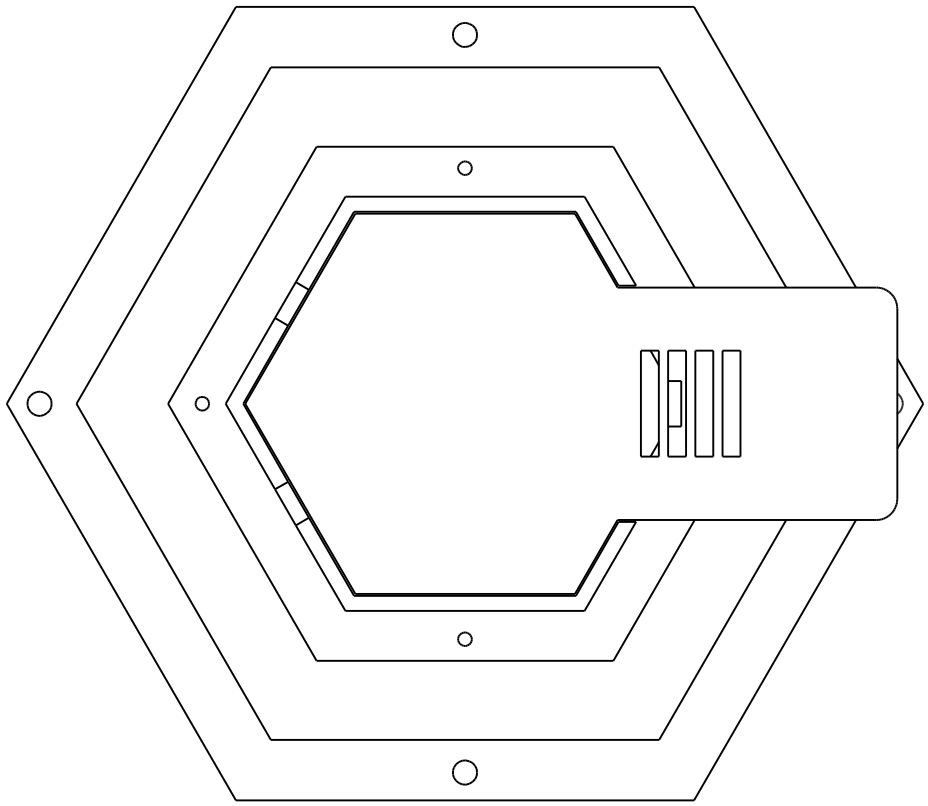

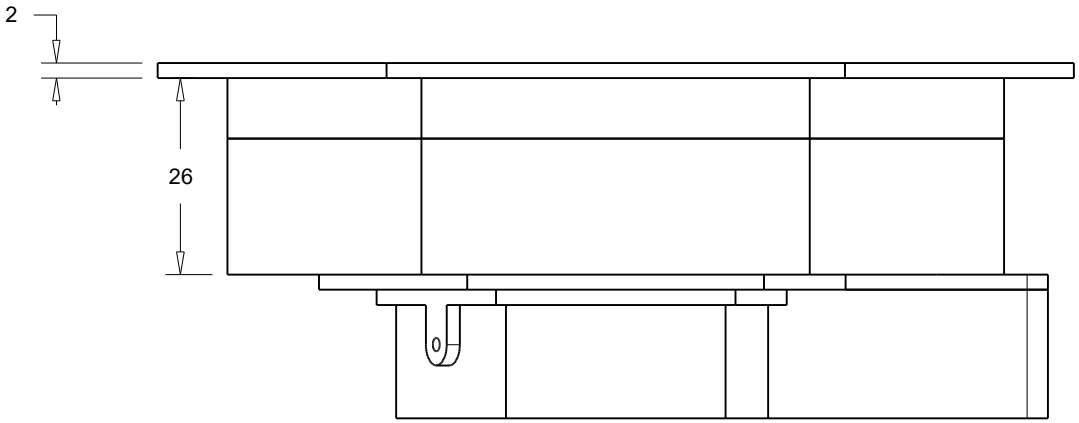
2
26